제 품 보 증 서

모 델 명 : ProLami H310 코팅기
보증기간 : 20 년 월 일 ~ 20 년 월 일 까지
(구입일로부터 1년)
구 입 처 : _____
주 소 : _____
회사명 : _____ 부 서 : _____
판매자 : 카피어랜드(주) 우편번호 : 10832
주 소 : 경기도 파주시 파주읍 돈유2로 76
전 화 : 1544-6798 팩 스 : 031)696-9901
담당자 : _____

보 증 규 정

1. 보증기간 개시일은 기기 납품일로부터 시작됩니다.
2. 보증기간 내에 고객이 정상적으로 사용하던 중 기계의 결함으로 인해 고장이 발생한 경우에만 보상수리를 1년간 해드립니다.
3. 아래 사항의 경우에는 무상수리 대상에서 제외됩니다. 유의하시기 바랍니다.
(무상수리 제외시 유상수리해 드립니다.)
① 첨부된 사용설명서의 설명을 준수하지 않은 사용자의 부주의에 의한 고장.
② 고장의 원인이 본기기 이외에 외부요인에 의한 경우.
③ 고객이 기기를 임의로 개조, 분해하여 발생한 고장일 경우.
④ 구입 후 운반이나 이동시의 고장일 경우.
⑤ 본 보증서의 제시가 없는 경우.
4. 원격지 출장서비스를 행할 시에는 당사 예비규정에 의해 비용을 청구합니다.
5. 본 상품에 대한 보증수리 이외에 수리비는 실비로 합니다.
6. 본 보증서는 국내에서만 유효합니다.

애프터 서비스 신청

1. 애프터 서비스 이용시 보증서를 요구할 수 있습니다.
보증서의 제시가 없을 경우 무상수리가 불가능한 경우가 있습니다.
2. 애프터 서비스는 택배 이용을 기본으로 합니다.
택배 이용이 불가능한 경우에는, (50kg초과) 당사 애프터 서비스 센터를 방문하시거나, 기사 방문을 요청하실 수 있습니다. 기사 방문시 추가 요금이 청구될 수 있습니다.
3. 무상수리 보증기간 경과 후의 정기점검 및 고장수리는 수리요청에 의해 실시하며 유상수리를 원칙으로 합니다.

A/S Tel : 1544-6798(내선3)

카피어랜드(주)

ProLami H310

코팅기 사용설명서

카피어랜드(주)

● 구조 및 부분명칭

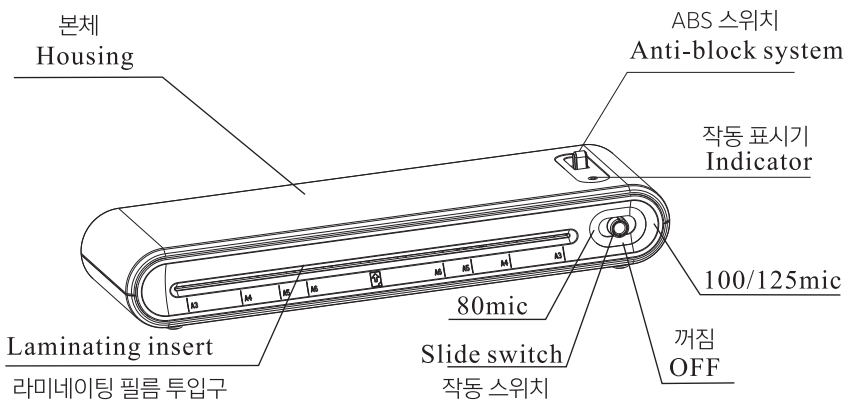

● 사 양

전력 소비	:	220V / 60Hz
코팅 폭	:	A3 / 320mm
코팅필름 두께	:	80~125mic
예열 시간	:	3~5분
코팅 속도	:	300mm/min
롤러 갯수	:	2 롤러
제품 무게	:	1.86kg
제품 사이즈	:	440 X 135 X 79mm

● 사용전 주의사항

본 사용설명서에는 이 기계를 올바르게 사용하고 고장 및 손실을 줄이기 위해,
충분한 이해를 돕기 위한 설명과 아이콘을 사용하고 있습니다.
다음의 내용을 참고하여 사용하시기 바랍니다.

⚠ 주 의	
	기계에 다른 물질을 넣지 마십시오. ※ 상처를 입을 수 있습니다.
	전문가의 도움없이 절대 분해, 재 조립 또는 수리하지 마십시오. ※ 상처를 입거나, 감전의 원인이 될 수 있습니다.
	전압과 전원 상태가 올바른지 확인하시고, 여러 전원을 사용하지 마십시오 ※ 감전 및 화재의 원인이 될 수 있습니다.
	기계가 작동 중일 때, 덮개를 만지지 마십시오. ※ 뜨거워서 화상을 입을 수 있습니다.
	기계를 장시간 사용하지 않을 경우, 전원을 꺼주십시오. 사용하지 않을 경우 전원 코드를 뽑아 주십시오. ※ 감전, 화재의 위험이 있습니다.
	사용중 기계가 과열 된 경우 또는 이상한 냄새 또는 종이 걸림이 있습니다. 바로 스위치 또는 플러그를 사용하여 신속히 전원을 끕니다.

● 사용 방법

⚠ 주 의 코팅 진행 시 기계 윗부분이 많이 뜨거워지므로 만지지 마세요.
사용 후 약 1~2 시간 냉각시켜 주세요.

① 열코팅

1) 기기 전원을 연결 해주세요.

2) 전면에 있는 스위치를 필름에 뚜께에 따라 "OFF"에서 "80MIC" 혹은 "100/125MIC"으로 스위치를 살짝 밀어 맞추시면 LED표시부에 적색등이 켜지고 가열이 시작됩니다.

3) 3~5분 예열시간 지난 후 예열 표시등이 파란색으로 바뀌며 코팅 온도에 달하고 코팅 준비가 됩니다.

4) 코팅 할 서류를 코팅지에 넣어주시되 봉합된 변까지 밀어 넣고 각 변에 최소 3~5mm 여유 공간을 남겨 주세요.
본 기기에 코팅지 두께가 150micro(2 x 75 micro per side) 이상 이거나 100micro(2 x 50 micro per side) 이하인 코팅지를 사용 하지 마세요.

5) 서류 넣은 코팅지를 봉합된 부분부터 평행으로 코팅 투입구 센터에 맞추어 넣어 주세요.

6) 코팅지는 코팅기를 통과하며 기기 뒷면 코팅 배출구에서 나옵니다. 코팅지가 전부 나온 후 기기에서 분리 해주세요.

7) 코팅이 완벽하지 않거나 모호 할 경우에는 코팅서류를 다시 한번 코팅투입 해주세요.

8) 사용 완료 후 스위치를 "OFF"로 이동 해주세요.

9) 기기 전원을 차단 해주세요.

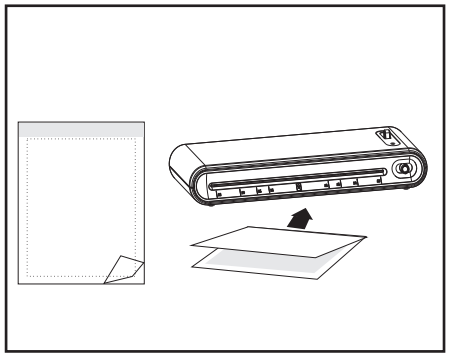

※ PROLAMI H310 은 무열코팅이 불가능한 기기 입니다.

② 코팅지 걸림 발생시

1) 코팅지 걸림 발생 시에는 앞면에 있는 스위치를 "OFF"로 이동 후 바로 기기 전원을 차단합니다. 기기를 냉각 시켜 줍니다.

2) 기기 윗면에 있는 "ABS"(anti-blockage switch)스위치를 밀어 주시어 걸린 코팅서류를 코팅 투입구에서 조심스럽게 당겨서 뽑아 주세요.

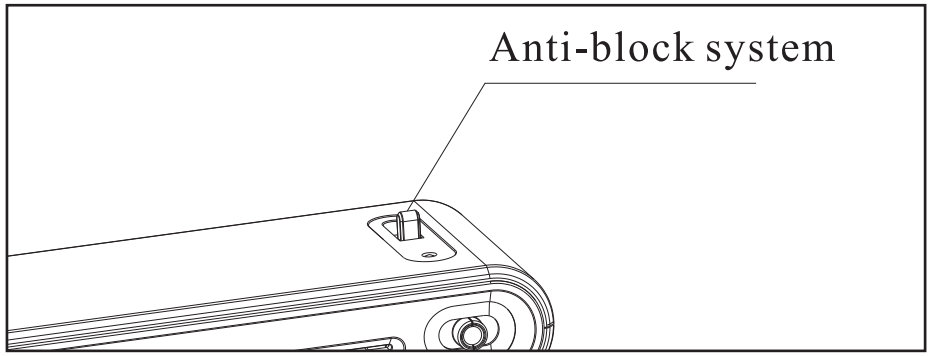

■ 관리시 주의

1. 기계를 사용한 후, 기계 플러그를 뽑고, 열이 충분히 식은 후에 이동 및 보관을 합니다.

2. 기계를 변형 시키거나 손상시키지 않도록 기계 위에 무겁거나 날카로운 물건을 두지 마십시오.

3. 라미네이팅 전후에 두꺼운 종이를 통과시켜서 롤러에 붙어 있는 약간의 먼지 및 접착액을 제거 할 수 있습니다.

4. 기계의 표면을 부식성 솔벤트로 닦지 마십시오. 내부에 물을 떨어 뜨리지 마십시오. (기계를 젖은 헝겊으로 닦을 경우 내부에 물을 떨어져 감전에 위험이 매우 크며, PCB에 심각한 문제가 발생할 수 있습니다.)

5. 장시간 사용하지 않을 경우 BOX를 이용하여 보관하여 주십시오.

이 장치는 업무용 (A 급) 전자 기계 장치 또는 판매자가 사용자를 대상으로 사용하는 용도로 사용됩니다.

간단한 문제 해결

고 장	원 인	해 결
1. ①기계가 파란색 표시 후 코팅중에 코팅물이 배출구 에서 나오지 않을때 ②필름 투입후 필름이 들어가다가 멈추거나, 그상태에서 그대로 있을때 ③갑자기 소음이나 심한 냄새가 기계에서 날때	1. 필름을 잘라서 사용하거나 투입불량으로 로울러에 말린경우 혹은 로울러에 접착액이 다량 붙어있어 말리는 경우 두께를 초과하는 용지를 코팅하거나, 과도한 투입시 배출구에 걸리거나 모터구동이 불량할 수 있습니다.	1. 전원을 끄시고, "Anti-block system"을 이용하여 말린 필름을 제거 합니다. 완전히 말려들어가지 않은 상태라면, "Anti-block system" 스위치를 이용하여 올바른 방향으로 밀고 있는 상태에서 남아있는 필름의 끝을 조심스럽게 당기면서 필름을 제거 합니다. 이 문제가 생기면, 센터에 입고시켜 전문가의 도움을 받아 수리를 받는 것이 좋습니다.
2.전원 지시등이 켜져 있지 않습니다.	2.①기기가 아직 플러그인 되어 있지 않습니다. ②전원 스위치가 켜져 있지 않습니다. ③전류 퓨즈가 단선된 경우 입니다.	2.①기계의 플러그를 확인하십시오 ②기기에 스위치가 " ON " 상태인지 확인하십시오. ③회로상에 퓨즈 상태를 점검 해야 하므로 센터에 입고시켜 전문가의 도움을 받아 수리를 받는 것이 좋습니다.
3. 다른 문제가 발생하면, 플러그를 뽑아 유지 보수 센터로 보내십시오.		

MEMO